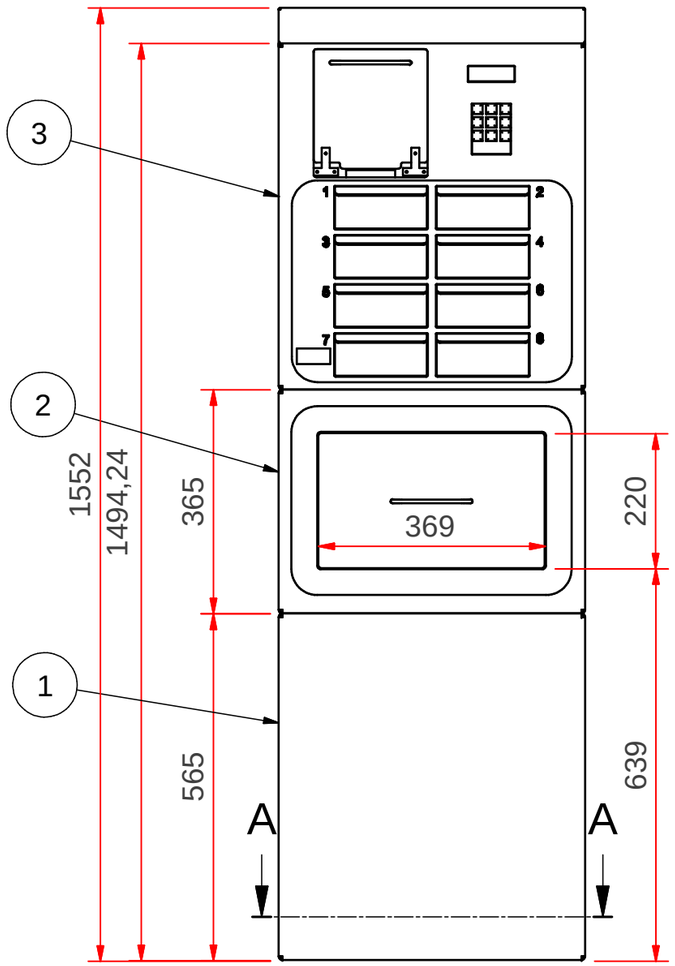

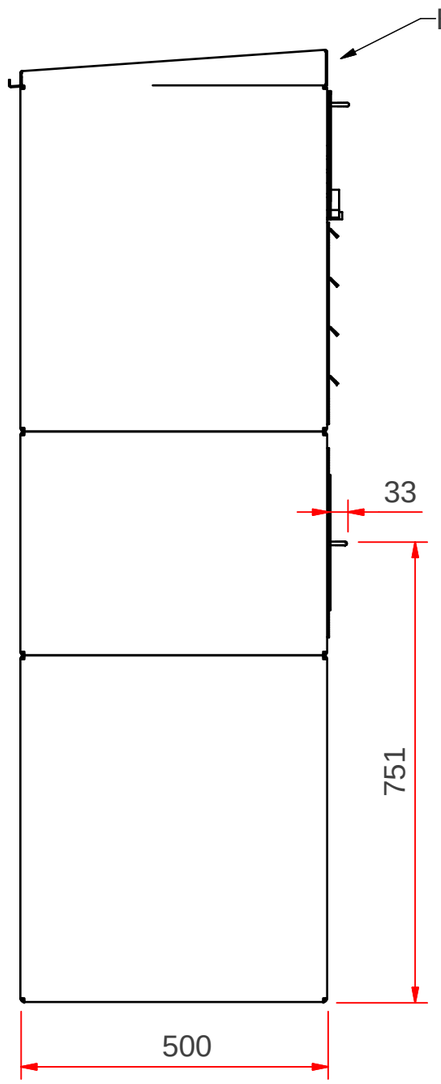

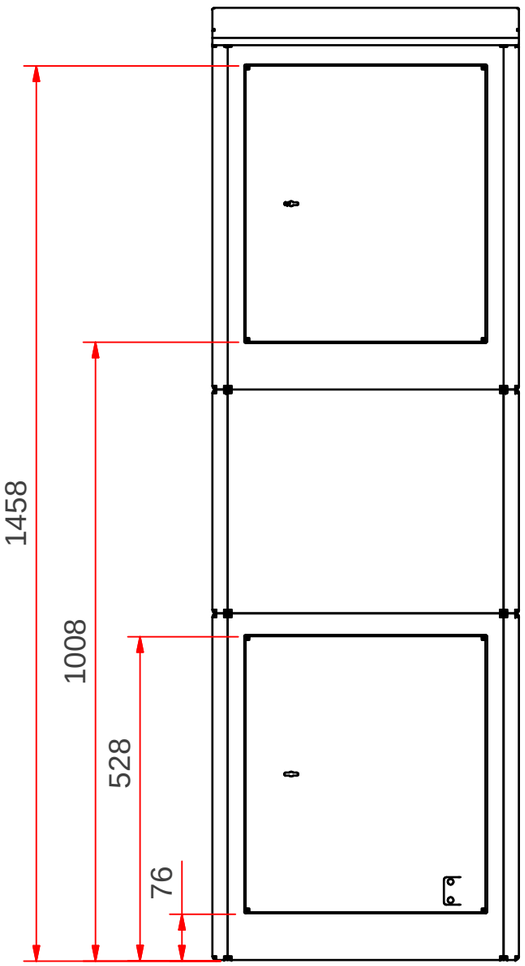

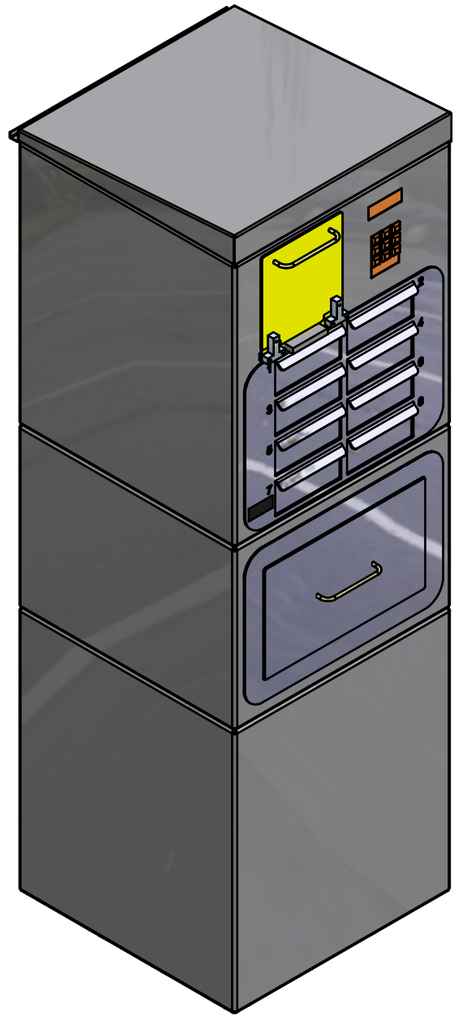

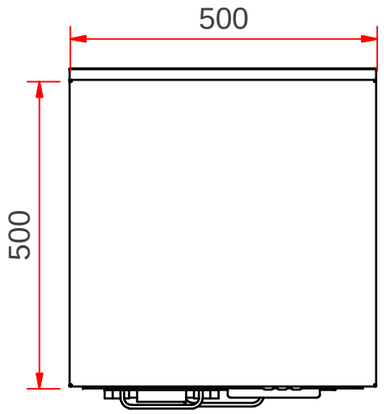

A-A

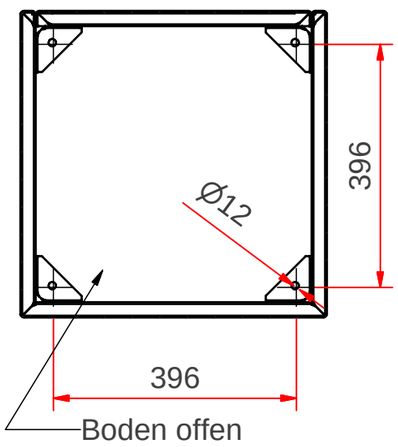

Stückliste

OBJEK	ANZA	BAUTEILNUMMER	BEZEICHNUNG
1	1	M10301-010000	Depot
2	1	M10301-030000	Annahme
3	1	10901	Ausgabe

Revisionsnr.:

Schutzvermerk nach DIN 34
Für diese Zeichnung behalten wir uns alle Rechte vor, auch für den Fall der Patentierung o. Gebrauchsmustereintragung

Allgemeintoleranzen nach DIN ISO 2768 T1 m und T2 K

DIN 6

1:10

0

	Datum	Name
Gezeichnet	18.10.2012	I-K-Henning
Kontrolliert		
Norm		I-K-Henning

Status | Änderungen | Datum | Name

Bring+Hol Edelstahl

Zusammenbau

M10900-000000

1

A3